Camelion®

серия:

LIGHT ADVANCE

camelion.ru

Camelion®

Настольные светильники серия “Light Advance”

Светильник настольный KD-817

Camelion®

Настольные светильники серия “Light Advance”

Светильник настольный KD-817

Светильник настольный KD-817
служит для освещения рабочего места дома и в офисе.
Пластиковый корпус с тиснением под кожу.
Гибкая металлическая стойка в силиконовой оболочке.
Сенсорный выключатель на основании.
Светильник имеет дополнительные функции :
часы (12 / 24-часовой формат), будильник , календарь, термометр.
ЖК-дисплей с подсветкой. Батарейка CR2032 - в комплекте.

Три уровня яркости .
Максимальный световой поток – 350 лм.

Преимущества:
- современный дизайн; имеет многофункциональные часы / будильник и термометр;
- высокие показатели прочности;
- продолжительный срок эксплуатации;
- оптимальное соотношение цена/качество.

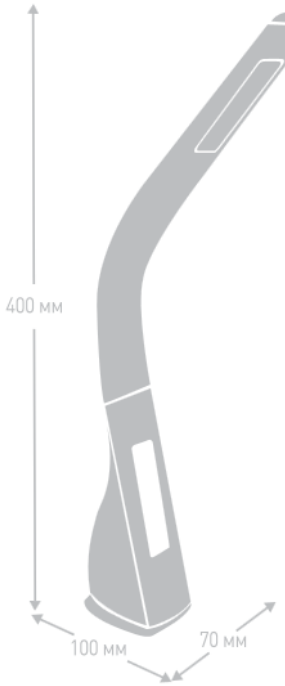

KD-817 C02 Чёрный
13401

KD-817 C10 Коричневый
13402

Напряжение питания	230 В, 50 Гц
Мощность	7 Вт
Источник света	Светодиоды
Цветовая температура	4000К
Выключатель	Сенсорный на основании
Длина провода	1,6 метра
Материал корпуса	Металл + пластик
Размер индивидуальной упаковки	135x330x230 мм

Camelion®

Настольные светильники серия “Light Advance”

Светильник настольный KD-818

Camelion®

Настольные светильники серия “Light Advance”

Светильник настольный KD-818

Светильник настольный KD-818
служит для освещения рабочего места дома и в офисе.
Пластиковый корпус с тиснением под кожу.

Три уровня яркости от 100 лм до 450 лм.
Три уровня цветовой температуры от 3000К до 6000К.
Светильник имеет дополнительные функции :
часы (12 / 24-часовой формат), будильник , календарь, термометр.
ЖК-дисплей с подсветкой. Батарейка CR2032 - в комплекте.

Встроенный USB-разъем для зарядки гаджетов (5В, 1А).

Преимущества:
- современный дизайн;
- широкий диапазон регулирования параметров света;
- имеет многофункциональные часы / будильник и термометр.
- высокие показатели прочности;
- продолжительный срок эксплуатации;
- оптимальное соотношение цена/качество.

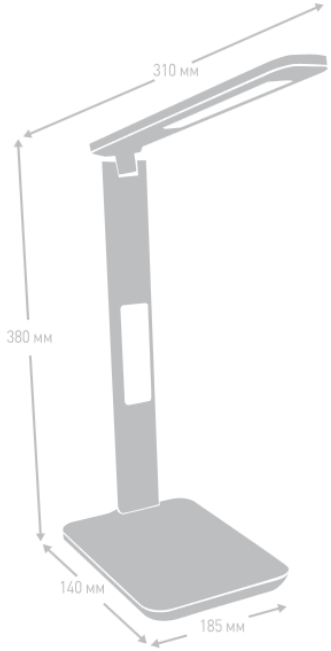

KD-818 C02 Чёрный
13404

KD-818 C10 Коричневый
13405

Напряжение питания	230 В, 50 Гц
Мощность	7 Вт
Источник света	Светодиоды
Цветовая температура	3000-6000К
Выключатель	Сенсорный на основании
Длина провода	1,6 метра
Материал корпуса	Металл + пластик
Размер индивидуальной упаковки	135x330x230 мм

Camelion®

Настольные светильники серия “Light Advance”

Светильник настольный KD-821

https://youtu.be/UfrqtMTarbY

Camelion®

Настольные светильники серия “Light Advance”

Светильник настольный KD-821

Светильник настольный KD-821

Универсальный светильник, служит для освещения рабочего места дома , в офисе и на производстве.
Пластиковый плафон имеет отверстие - ручку.
Выключатель – на верхней части плафона.
Стойка и струбцина – из металла.

Два уровня яркости от 150 лм до 350 лм.
Стойка – эргономичная, двухзвенная. (длина звеньев разная : нижнее – 31 см, верхнее – 21 см).
Крепление – струбцина – на поверхности толщиной до 5 см.

Преимущества:
- современный дизайн;
- большой диапазон регулирования наклона плафона и положения его над столом;
- эргономичная стойка;
- высокие показатели прочности;
- продолжительный срок эксплуатации;
- оптимальное соотношение цена/качество.

KD-821 C02 Чёрный
13527

KD-821 C03 Серебро
13528

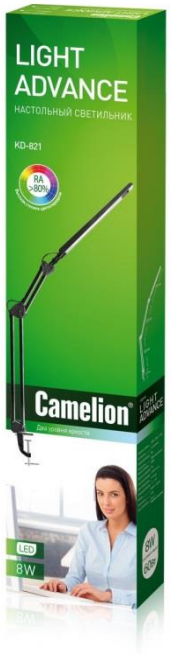

Напряжение питания	230 В, 50 Гц
Мощность	8 Вт
Источник света	Светодиоды
Цветовая температура	4000К
Выключатель	Клавишный на плафоне
Длина провода	1,6 метра
Материал корпуса	Металл + пластик
Размер индивидуальной упаковки	580x135x550 мм

Camelion®

Настольные светильники серия “Light Advance”

Светильник настольный KD-822

Camelion®

Настольные светильники серия “Light Advance”

Светильник настольный KD-822

Светильник настольный KD-822
служит для освещения рабочего места дома и в офисе.
Плафон виде круглого диска диаметром 16 см .
Плафон -из ABS-пластика .
Стойка– из алюминия, струбцина – из алюминия и стали.

Управление светом – пульт на плафоне:
- Пять уровней яркости до 550 лм.
- Три цветовые температуры от 3000К до 5000К.

Стойка – двухзвенная (длина каждого звена – 37 см).
Крепление – мощная струбцина – на поверхности толщиной до 5 см.

Преимущества:
- современный дизайн;
- широкий диапазон регулирования параметров света;
- высокая стойка, плафон может поднят над уровнем стола на 74 см;
- комфортная работа с большими компьютерными мониторами;
- высокие показатели прочности;
- продолжительный срок эксплуатации;
- оптимальное соотношение цена/качество.

KD-822 C01 Белый
13529

Напряжение питания	230 В, 50 Гц
Мощность	10 Вт
Источник света	Светодиоды
Цветовая температура	3000К до 5000К
Выключатель	Сенсорный на плафоне
Длина провода	1,6 метра
Материал корпуса	Металл + пластик
Размер индивидуальной упаковки	295x65x495 мм

Светильник настольный KD-823

https://youtu.be/byUgV_iPbO0

Camelion®

Настольные светильники серия “Light Advance”

Светильник настольный KD-823

Светильник настольный KD-823
служит для освещения рабочего места дома и в офисе.
Корпус светильника – из высококачественного ABS-пластика. Плафон в виде кольца диаметром 15 см.
Гибкая стойка – из металла в силиконовой оболочке.
Пульт управления светом – на основании.

Максимальная высота плафона над столом – 45 см.

Пять уровней яркости от 100 до 500 лм.
Три цветовые температуры от 2700К до 6500К.
Светильник имеет дополнительные функции :
часы (12 / 24-часовой формат), будильник (8 мелодий), календарь, термометр.
ЖК-дисплей с голубой подсветкой.
Батарейка CR2032 - в комплекте.

Преимущества:
- современный дизайн;
- широкий диапазон регулирования параметров света;
- имеет многофункциональные часы / будильник и термометр.
- высокие показатели прочности;
- продолжительный срок эксплуатации;
- оптимальное соотношение цена/качество;
- подарочная упаковка с пластиковой ручкой.

KD-823 C01 Белый
13523

Напряжение питания	230 В, 50 Гц
Мощность	8 Вт
Источник света	Светодиоды
Цветовая температура	2700-6500К
Выключатель	Сенсорный на основании
Длина провода	1,35 метра
Материал корпуса	Пластик
Размер индивидуальной упаковки	172x172x352 мм

Camelion®

Настольные светильники серия “Light Advance”

Светильник настольный KD-824

https://youtu.be/setbq400JIg

Camelion®

Настольные светильники серия “Light Advance”

Светильник настольный KD-824

Светильник настольный KD-824

служит для освещения рабочего места дома и в офисе. Светильник имеет дополнительную функцию – зеркало для макияжа с подсветкой (зеркало без увеличения).
Пластиковый корпус. Диаметр плафона- 14 см, диаметр зеркала – 10см .
Три уровня яркости до 300 лм.
Пять режимов цветовой температуры от 2700К до 6500К.
Наклон стойки и плафона регулируется.
Макс. Высота плафона над столом – 35 см.
Преимущества:

- современный дизайн;
- широкий диапазон регулирования параметров света;
- функция зеркала для макияжа;
- высокие показатели прочности;
- продолжительный срок эксплуатации;
- оптимальное соотношение цена/качество;
- подарочная упаковка с пластиковой ручкой.

KD-824 C01 Белый
13524

KD-824 C14 Розовый
13525

Напряжение питания	230 В, 50 Гц
Мощность	9 Вт
Источник света	Светодиоды
Цветовая температура	2700-6500К
Выключатель	Сенсорный на основании
Длина провода	1,35 метра
Материал корпуса	Пластик
Размер индивидуальной упаковки	157x107x355 мм

Camelion®

Настольные светильники серия “Light Advance”

Светильник настольный KD-842

https://youtu.be/Gp0-jfi3nd8

Camelion®

Настольные светильники серия “Light Advance”

Светильник настольный KD-842

KD-842 C01 Белый
13519

KD-842 C02 Черный
13520

Светильник настольный KD-842

Класс ПРЕМИУМ . Служит для освещения рабочего места дома и в офисе.
Плафон и стойка – из алюминия. Основание – из ABS-пластика с утяжелителем из металла внутри.
Сочетание сенсорного и механического управления параметрами света. Пульт управления (5 сенсорных кнопок и ручка регулятора) – на основании.
Макс. Высота плафона над столом – 70 см.
Плавная регулировка уровня яркости до 900 лм.
Пять режимов цветовой температуры от 2700К до 6500К.
Регулировка направления светового потока.
30-минутный таймер выключения.
USB-разъём 5.0 В, 1.2 А для зарядки устройств.

Преимущества:
- современный дизайн;
- широкий диапазон регулирования параметров света;
- качество материалов и света- ПРЕМИУМ;
- продолжительный срок эксплуатации;
- оптимальное соотношение цена/качество.
- подарочная упаковка с пластиковой ручкой.

Напряжение питания	230 В, 50 Гц
Мощность	13 Вт
Источник света	Светодиоды
Цветовая температура	2700-6500К
Выключатель	Сенсорный на основании
Длина провода	1,35 метра
Материал корпуса	Металл + Пластик
Размер индивидуальной упаковки	257x148x58 мм

Camelion®

Настольные светильники серия “Light Advance”

Светильник настольный KD-843

RA >85 Высокая степень цветопередачи

https://youtu.be/Gp0-jfi3nd8

Camelion®

Настольные светильники серия “Light Advance”

Светильник настольный KD-843

KD-843 C01 Белый
13521

KD-843 C02 Черный
13522

Светильник настольный KD-843

Класс ПРЕМИУМ . Служит для освещения рабочего места дома и в офисе.

Плафон и стойка – из алюминия. Крепление - струбцина, изготовленная из металла , на которой размещено пластиковое основание. Пульт управления – на основании.

Макс. Высота плафона над столом – 70 см.

Плавная регулировка уровня яркости до 900 лм.

Пять режимов цветовой температуры от 2700К до 6500К.

Преимущества:

- современный дизайн;
- широкий диапазон регулирования параметров света;
- качество материалов и света- ПРЕМИУМ;
- продолжительный срок эксплуатации;
- оптимальное соотношение цена/качество;
- подарочная упаковка с пластиковой ручкой.

Напряжение питания	230 В, 50 Гц
Мощность	13 Вт
Источник света	Светодиоды
Цветовая температура	2700-6500К
Выключатель	Сенсорный на основании
Длина провода	1,35 метра
Материал корпуса	Металл + Пластик
Размер индивидуальной упаковки	640x140x60 мм

Camelion®

Настольные светильники серия “Light Advance”

Светильник настольный KD-772

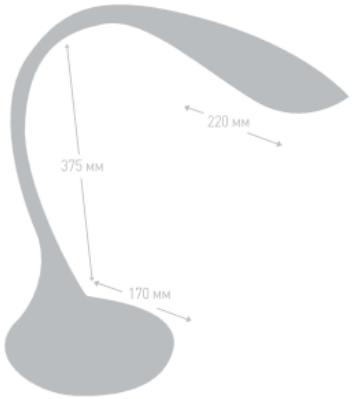

KD-772 C01 белый
11673

KD-772 C02 чёрный
11674

Светильник настольный KD-772
служит для освещения рабочего места дома и в офисе. Стильный дизайн светильника украсит интерьер, оформленный в любом стиле. Изготовлен из пластика. Источник света- светодиоды холодного свечения (6000 К), интегрированные в плафон светильника . С сенсорным выключателем на основании. Имеет 3 степени регулировки яркости. Стиль офисный.
Преимущества:
- современный дизайн;
- высокие показатели прочности;
- продолжительный срок эксплуатации;
- оптимальное соотношение цена/качество.

Напряжение питания	230 В, 50 Гц
Мощность	5 Вт
Источник света	Светодиоды
Цветовая температура	6000К
Выключатель	Сенсорный на корпусе
Длина провода	1,5 метра
Материал корпуса	Пластик
Размер индивидуальной упаковки	195x250x200 мм

Camelion®

Настольные светильники серия “Light Advance”

Светильник настольный KD-776

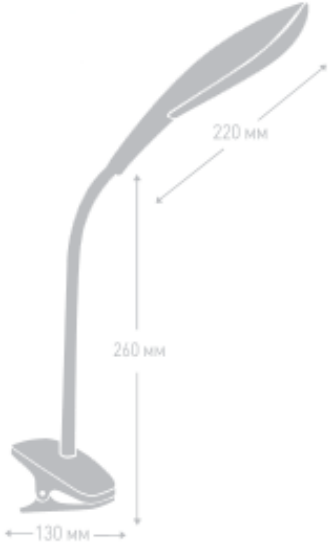

KD-776 C01 Белый
12724

KD-776 C01 Белый
12724

Светильник настольный KD-776
служит для освещения рабочего места дома и в офисе. Стильный дизайн светильника украсит интерьер, оформленный в любом стиле. Изготовлен из пластика. Источник света- светодиоды холодного свечения (6000 К), интегрированные в плафон светильника . С сенсорным выключателем на основании. Имеет 3 степени регулировки яркости. Стиль офисный.
Преимущества:
- современный дизайн;
- высокие показатели прочности;
- продолжительный срок эксплуатации;
- оптимальное соотношение цена/качество.

Напряжение питания	230 В, 50 Гц
Мощность	5 Вт
Источник света	Светодиоды
Цветовая температура	6000К
Выключатель	Сенсорный на корпусе
Длина провода	1,5 метра
Материал корпуса	Пластик
Размер индивидуальной упаковки	195x250x200 мм

Напольные светильники серия “Light Advance”

Светильники напольные KD-806

KD-806 C01 Белый
12726

KD-806 C02 Чёрный
12727

Светильники напольные KD-806
служит для освещения рабочего места дома и в офисе. Стильный дизайн светильника украсит интерьер, оформленный в любом стиле. Основание и стойка торшера изготовлены из метала. Плафон торшера изготовлен из пластика. Источник света- светодиоды нейтрального свечения (4000 К), интегрированные в плафон светильника . С выключателем на проводе. Длина провода 1,6 метра. Стиль офисный.
Преимущества:
- современный дизайн;
- высокие показатели прочности;
- продолжительный срок эксплуатации;
- оптимальное соотношение цена/качество.

Напряжение питания	230 В, 50 Гц
Мощность	KD-797 5 Вт / KD-801 7Вт
Источник света	Светодиоды
Цветовая температура	4000К
Выключатель	Нажимной на проводе
Длина провода	1,6 метра
Материал корпуса	Металл + пластик
Размер индивидуальной упаковки	230x90x310 мм

Светильник настольный KD-785

Camelion®

Настольные светильники серия “Light Advance”

Светильник настольный KD-785

KD-785 C02 Чёрный
12115

KD-785 C03 Серебро
12109

KD-785 C90 Розовое золото
12625

Светильник настольный KD-785

служит для освещения рабочего места дома и в офисе. Стильный дизайн светильника украсит интерьер, оформленный в любом стиле. Изготовлен из пластика. Источник света- светодиоды холодного свечения (6000 К), интегрированные в плафон светильника . С сенсорным выключателем на основании. Имеет 3 степени регулировки яркости. Стиль офисный.

Преимущества:

- современный дизайн;
- высокие показатели прочности;
- продолжительный срок эксплуатации;
- оптимальное соотношение цена/качество.

Напряжение питания	230 В, 50 Гц
Мощность	5 Вт
Источник света	Светодиоды
Цветовая температура	6000К
Выключатель	Клавишный на плафоне
Длина провода	1,5 метра
Материал корпуса	Пластик
Размер индивидуальной упаковки	195x250x200 мм

Camelion®

Настольные светильники серия “Light Advance”

Светильник настольный KD-789

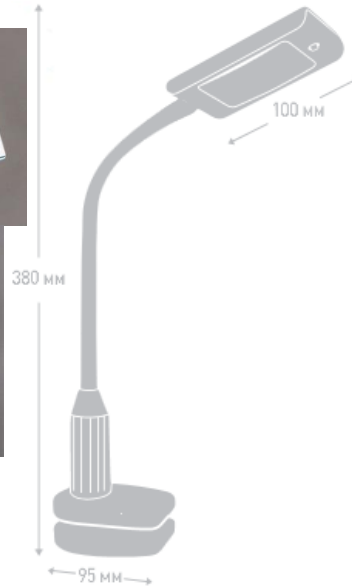

KD-789 C34
Зелёный и Белый
12483

KD-789 C37
Оранжевый и Белый
12482

KD-789 C40
Голубой и Белый
12481

Светильник настольный KD-789
служит для освещения рабочего места дома и в офисе. Стильный дизайн светильника украсит интерьер, оформленный в любом стиле. Изготовлен из пластика. Источник света- светодиоды холодного свечения (6000 К), интегрированные в плафон светильника . С сенсорным выключателем на основании.
Имеет 3 степени регулировки яркости. Стиль офисный.
Преимущества:
- современный дизайн;
- высокие показатели прочности;
- продолжительный срок эксплуатации;
- оптимальное соотношение цена/качество.

Напряжение питания	230 В, 50 Гц
Мощность	5 Вт
Источник света	Светодиоды
Цветовая температура	6000К
Выключатель	Сенсорный на плафоне
Длина провода	1,5 метра
Материал корпуса	Пластик
Размер индивидуальной упаковки	195x250x200 мм

Camelion®

Настольные светильники серия “Light Advance”

Светильник настольный KD-790

KD-790 C01 Белый
12484

Светильник настольный KD-790
служит для освещения рабочего места дома и в офисе. Стильный дизайн светильника украсит интерьер, оформленный в любом стиле. Изготовлен из пластика. Источник света- светодиоды холодного свечения (6000 К), интегрированные в плафон светильника . С сенсорным выключателем на основании.
Имеет 3 степени регулировки яркости. Стиль офисный.
Преимущества:
- современный дизайн;
- высокие показатели прочности;
- продолжительный срок эксплуатации;
- оптимальное соотношение цена/качество.

Напряжение питания	230 В, 50 Гц
Мощность	5 Вт
Источник света	Светодиоды
Цветовая температура	6000К
Выключатель	Сенсорный на корпусе
Длина провода	1,5 метра
Материал корпуса	Пластик
Размер индивидуальной упаковки	195x250x200 мм

Camelion®

Настольные светильники серия “Light Advance”

Светильник настольный KD-792

KD-792 C01 белый
12488

KD-792 C02 чёрный
12489

Светильник настольный KD-792
служит для освещения рабочего места дома и в офисе. Стильный дизайн светильника украсит интерьер, оформленный в любом стиле. Изготовлен из металла и пластика. Источник света-светодиоды нейтрального свечения (4000 К), интегрированные в плафон светильника. Плафон на гибкой ножке.
Сенсорное управление на плафоне.
Четыре уровня яркости. Стиль офисный.
Преимущества:
- современный дизайн;
- высокие показатели прочности;
- продолжительный срок эксплуатации;
- оптимальное соотношение цена/качество.

Напряжение питания	230 В, 50 Гц
Мощность	6 Вт
Источник света	Светодиоды
Цветовая температура	4000К
Выключатель	Сенсорный на плафоне
Длина провода	1,5 метра
Материал корпуса	Пластик
Размер индивидуальной упаковки	125x350x175 мм

Camelion®

Настольные светильники серия “Light Advance”

Светильник настольный KD-793

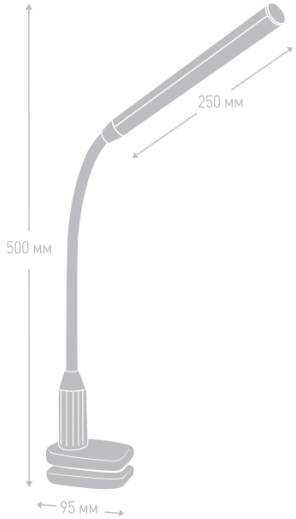

KD-793 C01 белый
12490

KD-793 C02 чёрный
12491

Светильник настольный KD-793
служит для освещения рабочего места дома и в офисе. Стильный дизайн светильника украсит интерьер, оформленный в любом стиле. Изготовлен из металла и пластика. Источник света-светодиоды нейтрального свечения (4000 К), интегрированные в плафон светильника. Плафон на гибкой ножке.
Сенсорное управление на плафоне.
Четыре уровня яркости. Стиль офисный.
Преимущества:
- современный дизайн;
- высокие показатели прочности;
- продолжительный срок эксплуатации;
- оптимальное соотношение цена/качество.

Напряжение питания	230 В, 50 Гц
Мощность	6 Вт
Источник света	Светодиоды
Цветовая температура	4000К
Выключатель	Сенсорный на плафоне
Длина провода	1,5 метра
Материал корпуса	Пластик
Размер индивидуальной упаковки	125x350x175 мм

Camelion®

Настольные светильники серия “Light Advance”

Светильник настольный KD-794

KD-794 C01 белый
12492

KD-794 C02 чёрный
12493

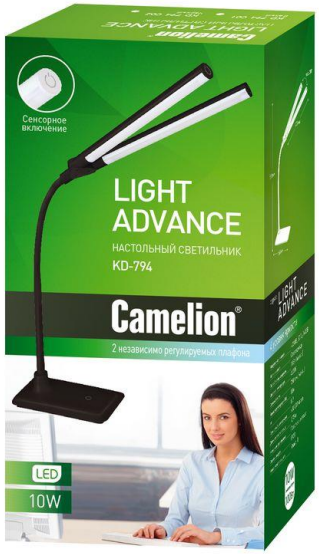

Светильник настольный KD-794
служит для освещения рабочего места дома и в офисе. Стильный дизайн светильника украсит интерьер, оформленный в любом стиле. Изготовлен из металла и пластика. Источник света-светодиоды нейтрального свечения (4000 К), интегрированные в плафон светильника. Плафон на гибкой ножке.
Сенсорное управление на плафоне.
Четыре уровня яркости. Стиль офисный.
Преимущества:
- современный дизайн;
- высокие показатели прочности;
- продолжительный срок эксплуатации;
- оптимальное соотношение цена/качество.

Напряжение питания	230 В, 50 Гц
Мощность	6 Вт
Источник света	Светодиоды
Цветовая температура	4000К
Выключатель	Сенсорный на плафоне
Длина провода	1,5 метра
Материал корпуса	Пластик
Размер индивидуальной упаковки	125x350x175 мм

Camelion®

Напольные светильники серия “Light Advance”

Светильник напольный KD-795

KD-795 C01 белый
12494

KD-795 C02 чёрный
12495

Светильник напольный KD-795
служит для освещения рабочего места дома и в офисе. Стильный дизайн светильника украсит интерьер, оформленный в любом стиле. Стойка торшера изготовлена из метала, гибкая часть стойки – в силиконовой оболочке. Плафон и основание торшера изготовлены из пластика. Устойчивость торшеру обеспечивает искусственный камень, находящийся в его основании. Источник света- светодиоды нейтрального свечения (4000 К), интегрированные в плафон светильника . С сенсорным выключателем в торцевой части цилиндрического плафона .Имеет 4 степени регулировки яркости. Высота светильника – 1,5 м. Длина провода 1,75 метра. Стиль офисный.

Напряжение питания	230 В, 50 Гц
Мощность	6 Вт
Источник света	Светодиоды
Цветовая температура	4000К
Выключатель	Сенсорный на плафоне
Длина провода	1,6 метра
Материал корпуса	Металл + пластик
Размер индивидуальной упаковки	120х425х265 мм

Camelion®

Настольные светильники серия “Light Advance”

Светильник настольный KD-796 и напольный KD-797

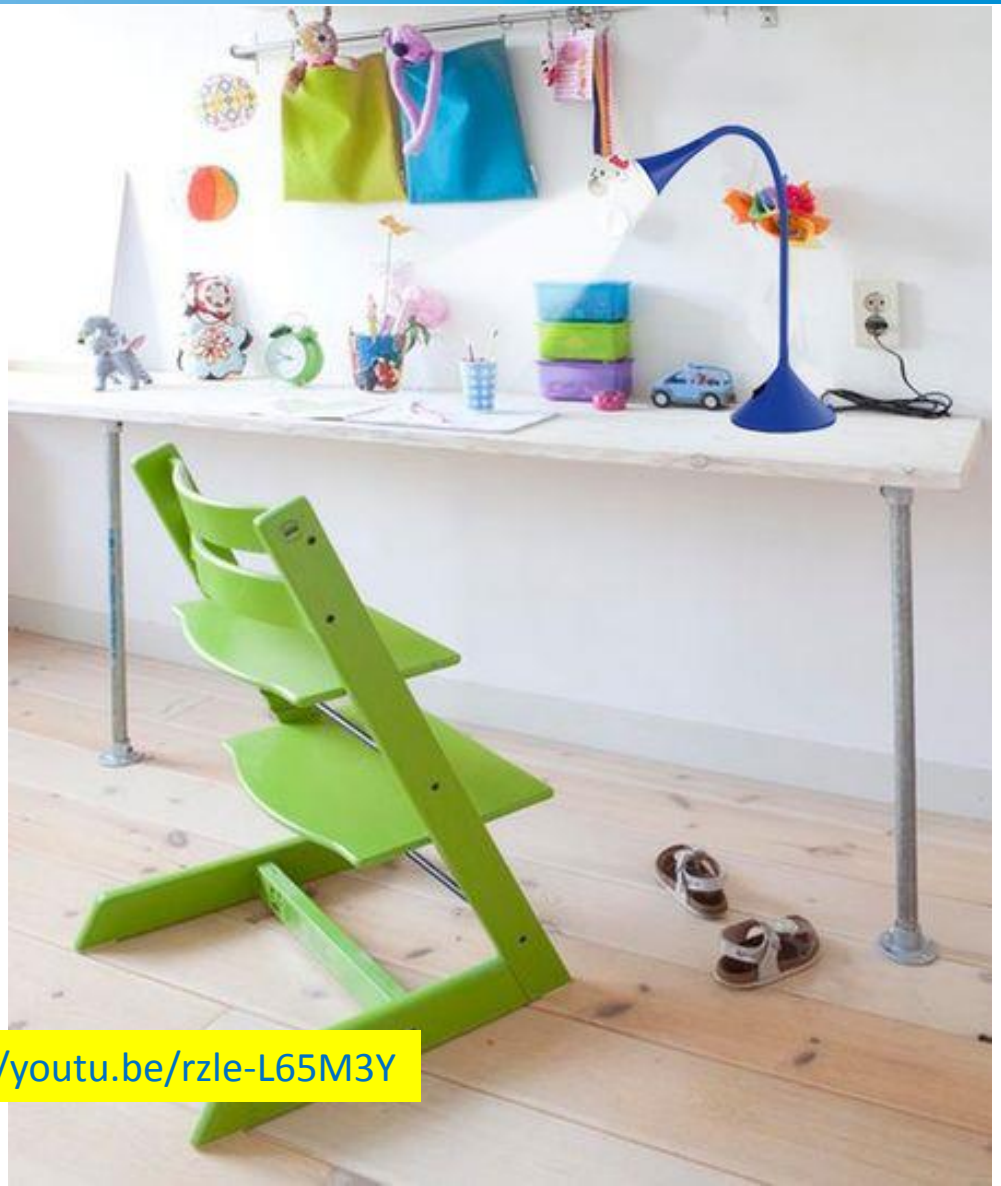

https://youtu.be/rzle-L65M3Y

Camelion®

Настольные светильники серия “Light Advance”

Светильник настольный KD-796

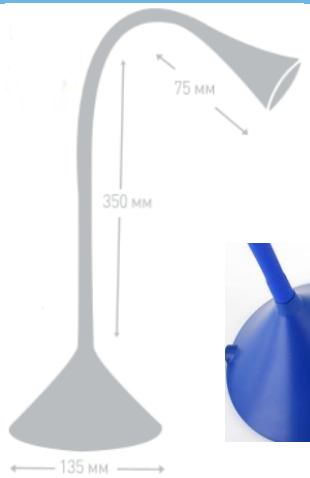

KD-796 C02 Чёрный
12508

KD-796 C06 синий
12509

KD-796 C14 розовый
12947

KD-796 C16 светло-зелен.
12946

https://youtu.be/rzle-L65M3Y

Светильник настольный KD-796

служит для освещения рабочего места дома и в офисе. Стильный дизайн светильника украсит интерьер, оформленный в любом стиле. Изготовлен из металла и пластика. Источник света-светодиоды нейтрального свечения (4000 К), интегрированные в плафон светильника. Плафон на гибкой ножке.

Может *устанавливаться на стену* (саморезы и дюбели- в комплекте).

Стиль офисный.

Преимущества:

- современный дизайн;
- высокие показатели прочности;
- продолжительный срок эксплуатации;
- оптимальное соотношение цена/качество.

Напряжение питания	230 В, 50 Гц
Мощность	3,2 Вт
Источник света	Светодиоды
Цветовая температура	4000К
Выключатель	Клавишный на основании
Длина провода	1,6 метра
Материал корпуса	Металл + пластик
Размер индивидуальной упаковки	140x140x155 мм

Camelion®

Напольные светильники серия “Light Advance”

Светильники напольные KD-797

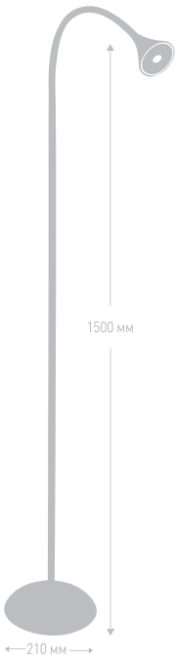

KD-797 C01 Белый
12948

KD-797 C02 Чёрный
12510

Светильники напольные KD-797
служит для освещения рабочего места дома и в офисе. Стильный дизайн светильника украсит интерьер, оформленный в любом стиле. Основание и стойка торшера изготовлены из метала. Плафон торшера изготовлен из пластика. Источник света- светодиоды нейтрального свечения (4000 К), интегрированные в плафон светильника . С выключателем на проводе. Длина провода 1,6 метра. Стиль офисный.

Преимущества:
- современный дизайн;
- высокие показатели прочности;
- продолжительный срок эксплуатации;
- оптимальное соотношение цена/качество.

https://youtu.be/rzle-L65M3Y

Напряжение питания	230 В, 50 Гц
Мощность	KD-797 5 Вт
Источник света	Светодиоды
Цветовая температура	4000К
Выключатель	Нажимной на проводе
Длина провода	1,6 метра
Материал корпуса	Металл + пластик
Размер индивидуальной упаковки	230x110x400 мм

Camelion®

Настольные светильники серия “Light Advance”

Светильник настольный KD-799

Camelion®

Настольные светильники серия “Light Advance”

Светильник настольный KD-799

KD-799 C01 Белый
12514

KD-799 C02 Чёрный
12515

KD-799 C03 серебро
12516

Светильник настольный KD-799
служит для освещения рабочего места дома и в офисе.
Стильный дизайн светильника украсит интерьер, оформленный в любом стиле.
Изготовлен из металла и пластика.
Источник света-светодиоды нейтрального свечения (4000 К), интегрированные в плафон светильника.
Плафон на гибкой ножке.
Сенсорное управление на основании.
Четыре уровня яркости. RGB-подсветка основания.
Стиль офисный.

Напряжение питания	230 В, 50 Гц
Мощность	7 Вт
Источник света	Светодиоды
Цветовая температура	4000К
Выключатель	Сенсорный на основании
Длина провода	1,6 метра
Материал корпуса	Металл + пластик
Размер индивидуальной упаковки	160x160x270 мм

Camelion®

Настольные светильники серия “Light Advance”

Светильники настольный KD-800 и напольный KD-801

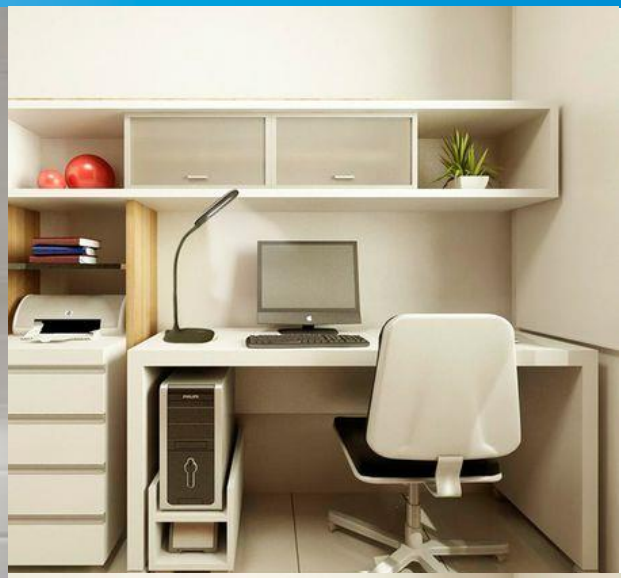

Camelion®

Настольные светильники серия “Light Advance”

Светильник настольный KD-800

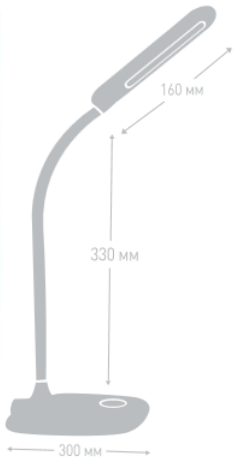

KD-800 C02 чёрный
12517

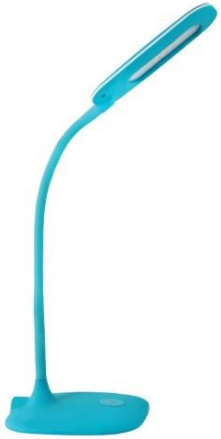

KD-800 C17 бирюза
12518

KD-800 C01 белый
12949

KD-800 C08 серый
12950

Светильник настольный KD-800
служит для освещения рабочего места дома и в офисе. Стильный дизайн светильника украсит интерьер, оформленный в любом стиле.
Изготовлен из металла и пластика. Покрытие корпуса- *софт тач* (бархатистое, не оставляет следов от пальцев, легко моется).
Источник света – светодиоды нейтрального свечения (4000 К), интегрированные в плафон светильника. Плафон на гибкой ножке. Сенсорное управление на основании. Три уровня яркости. Стиль офисный.
Преимущества:
- современный дизайн;
- высокие показатели прочности;
- продолжительный срок эксплуатации;
- оптимальное соотношение цена/качество.

Напряжение питания	230 В, 50 Гц
Мощность	7 Вт
Источник света	Светодиоды
Цветовая температура	4000К
Выключатель	Сенсорный на основании
Длина провода	1,6 метра
Материал корпуса	Металл + пластик
Размер индивидуальной упаковки	166х166х270 мм

Напольные светильники серия “Light Advance”

Светильник напольный KD-801

KD-801 C01 Белый 12951 | KD-801 C02 Чёрный 12519 | KD-801 C08 Серый 12952

Светильники напольные KD-801
служит для освещения рабочего места дома и в офисе. Стильный дизайн светильника украсит интерьер, оформленный в любом стиле. Основание и стойка торшера изготовлены из метала. Плафон торшера изготовлен из пластика. Источник света- светодиоды нейтрального свечения (4000 К), интегрированные в плафон светильника . С выключателем на проводе. Длина провода 1,6 метра. Стиль офисный.

Преимущества:
- современный дизайн;
- высокие показатели прочности;
- продолжительный срок эксплуатации;
- оптимальное соотношение цена/качество.

Напряжение питания	230 В, 50 Гц
Мощность	KD-797 5 Вт / KD-801 7Вт
Источник света	Светодиоды
Цветовая температура	4000К
Выключатель	Нажимной на проводе
Длина провода	1,6 метра
Материал корпуса	Металл + пластик
Размер индивидуальной упаковки	230x90x310 мм

Camelion®

Настольные светильники серия “Light Advance”

Светильник настольный KD-805

KD-805 C02 Чёрный
12626

KD-805 C03 Серебро
12627

KD-805 C90 Розовое золото
12628

Светильник настольный KD-805
служит для освещения рабочего места дома и в офисе. Стильный дизайн светильника украсит интерьер, оформленный в любом стиле. Изготовлен из пластика. Источник света- светодиоды холодного свечения (6000 К), интегрированные в плафон светильника . С сенсорным выключателем на основании.
Имеет 3 степени регулировки яркости. Стиль офисный.
Преимущества:
- современный дизайн;
- высокие показатели прочности;
- продолжительный срок эксплуатации;
- оптимальное соотношение цена/качество.

Напряжение питания	230 В, 50 Гц
Мощность	5 Вт
Источник света	Светодиоды
Цветовая температура	6000К
Выключатель	Клавишный на плафоне
Длина провода	1,5 метра
Материал корпуса	Пластик
Размер индивидуальной упаковки	195x250x200 мм

Camelion®

Настольные светильники серия “Light Advance”

Светильник настольный KD-808

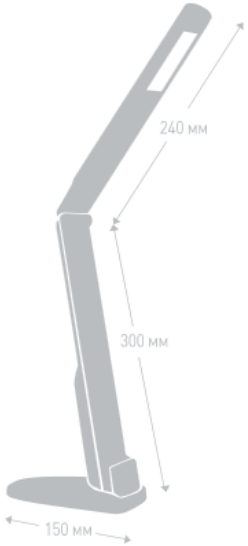

KD-808 C37 белый+оранжевый
12720

KD-808 C41 чёрный+белый
12721

Светильник настольный KD-808
служит для освещения рабочего места дома и в офисе. Стильный дизайн светильника украсит интерьер, оформленный в любом стиле. Изготовлен из пластика. Источник света-светодиоды нейтрального свечения (4000 К), интегрированные в плафон светильника. Светильник может складываться.
Выключатель на основании. Стиль офисный.
Преимущества:
- современный дизайн;
- высокие показатели прочности;
- продолжительный срок эксплуатации;
- оптимальное соотношение цена/качество.

Напряжение питания	230 В, 50 Гц
Мощность	5 Вт
Источник света	Светодиоды
Цветовая температура	4000К
Выключатель	Сенсорный на основании
Длина провода	1,6 метра
Материал корпуса	Пластик
Размер индивидуальной упаковки	60x360x80 мм

Camelion®

Настольные светильники серия “Light Advance”

Светильник настольный KD-809

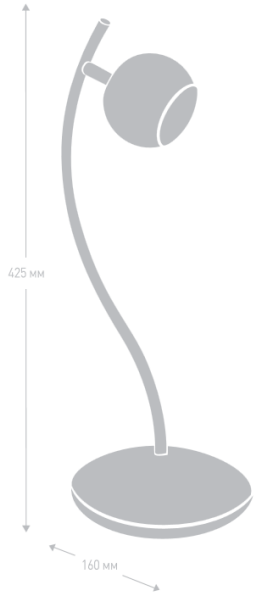

KD-809 C01 Белый
12722

Светильник настольный KD-809
служит для освещения рабочего места дома и в офисе. Стильный дизайн светильника украсит интерьер, оформленный в любом стиле. Изготовлен из пластика. Источник света- светодиоды холодного свечения (6000 К), интегрированные в плафон светильника . С сенсорным выключателем на основании.
Имеет 3 степени регулировки яркости. Стиль офисный.
Преимущества:
- современный дизайн;
- высокие показатели прочности;
- продолжительный срок эксплуатации;
- оптимальное соотношение цена/качество.

Напряжение питания	230 В, 50 Гц
Мощность	5 Вт
Источник света	Светодиоды
Цветовая температура	6000К
Выключатель	Клавишный на корпусе
Длина провода	1,5 метра
Материал корпуса	Пластик
Размер индивидуальной упаковки	195x250x200 мм

Camelion®

Напольные светильники серия “Light Advance”

Светильники напольные KD-811

Camelion®

Напольные светильники серия “Light Advance”

Светильники напольные KD-811

KD-811 C01 Белый
12723

Светильники напольные KD-811
служит для освещения рабочего места дома и в офисе. Стильный дизайн светильника украсит интерьер, оформленный в любом стиле. Основание и стойка торшера изготовлены из метала. Плафон торшера изготовлен из пластика. Источник света- светодиоды нейтрального свечения (4000 К), интегрированные в плафон светильника . С выключателем на проводе. Длина провода 1,6 метра. Стиль офисный.

Преимущества:
- современный дизайн;
- высокие показатели прочности;
- продолжительный срок эксплуатации;
- оптимальное соотношение цена/качество.

Напряжение питания	230 В, 50 Гц
Мощность	7Вт
Источник света	Светодиоды
Цветовая температура	4000К
Выключатель	Клавишный на проводе
Длина провода	1,6 метра
Материал корпуса	Металл + пластик
Размер индивидуальной упаковки	230x90x310 мм

Camelion®

Настольные светильники серия “Light Advance”

Светильник настольный KD-812

KD-812 C01 Белый
12838

KD-812 C11 Оранжевый
12842

Светильник настольный KD-812
служит для освещения рабочего места дома и в офисе. Стильный дизайн светильника украсит интерьер, оформленный в любом стиле. Изготовлен из пластика. Источник света- светодиоды холодного свечения (6000 К), интегрированные в плафон светильника . С сенсорным выключателем на основании. Имеет 3 степени регулировки яркости. Стиль офисный.
Преимущества:
- современный дизайн;
- высокие показатели прочности;
- продолжительный срок эксплуатации;
- оптимальное соотношение цена/качество.

https://youtu.be/rzle-L65M3Y

Напряжение питания	230 В, 50 Гц
Мощность	5 Вт
Источник света	Светодиоды
Цветовая температура	6000К
Выключатель	Клавишный на проводе
Длина провода	1,5 метра
Материал корпуса	Пластик
Размер индивидуальной упаковки	195x250x200 мм

Camelion®

Настольные светильники серия “Light Advance”

Светильник настольный KD-813

Camelion®

Настольные светильники серия “Light Advance”

Светильник настольный KD-813

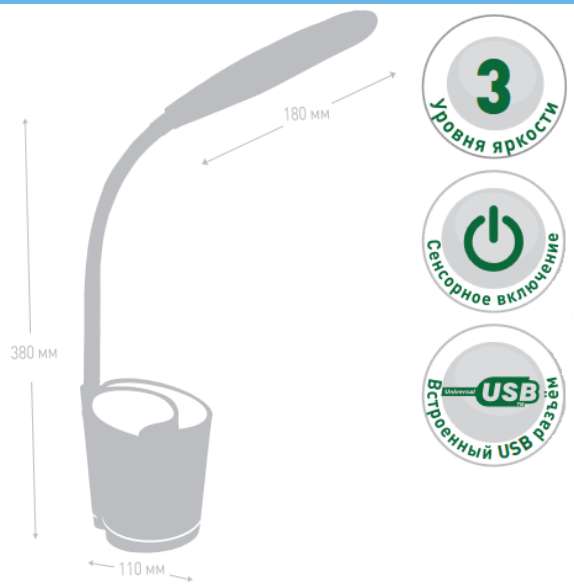

KD-813 C33 Белый и Красный
12843

KD-813 C44 Чёрный и Жёлтый
12844

Светильник настольный KD-813
служит для освещения рабочего места дома и в офисе. Стильный дизайн светильника украсит интерьер, оформленный в любом стиле. Изготовлен из пластика. Источник света- светодиоды холодного свечения (6000 К), интегрированные в плафон светильника . С сенсорным выключателем на основании. Имеет 3 степени регулировки яркости. Стиль офисный.
Преимущества:
- современный дизайн;
- высокие показатели прочности;
- продолжительный срок эксплуатации;
- оптимальное соотношение цена/качество.

Напряжение питания	230 В, 50 Гц
Мощность	5 Вт
Источник света	Светодиоды
Цветовая температура	6000К
Выключатель	Сенсорный на плафоне
Длина провода	1,5 метра
Материал корпуса	Пластик
Размер индивидуальной упаковки	195x250x200 мм

Camelion®

Настольные светильники серия “Light Advance”

Светильник настольный KD-814

Camelion®

Настольные светильники серия “Light Advance”

Светильник настольный KD-814

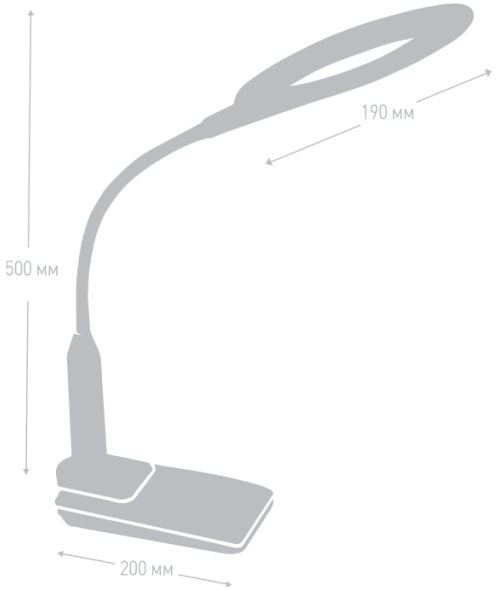

KD-814 C01 белый
12845

KD-814 C02 чёрный
12846

Светильник настольный KD-814
служит для освещения рабочего места дома и в офисе.
Изготовлен из металла и пластика.
Источник света-светодиоды нейтрального свечения (4000 К), интегрированные в плафон светильника.
Плафон на гибкой ножке. Основание-трансформер.
позволяет ставить светильник на поверхность и крепить к поверхности сбоку. Сенсорное управление на основании. Четыре уровня яркости. Стиль офисный.
Преимущества:
- современный дизайн;
- основание-трансформер;
- продолжительный срок эксплуатации;
- оптимальное соотношение цена/качество.

Напряжение питания	230 В, 50 Гц
Мощность	7 Вт
Источник света	Светодиоды
Цветовая температура	4000К
Выключатель	Сенсорный на плафоне
Длина провода	1,6 метра
Материал корпуса	Металл + пластик
Размер индивидуальной упаковки	135x330x230 мм

Camelion®

Настольные светильники серия “Light Advance”

Светильник настольный KD-815

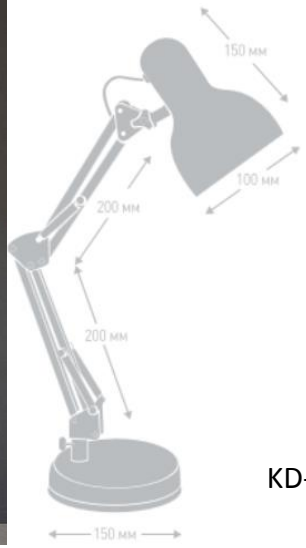

KD-815 C01 Белый
12847

KD-815 C05 Зелёный
12848

KD-815 C11 Оранжевый
12849

KD-815 C13 Голубой
12850

Светильник настольный KD-815
служит для освещения рабочего места дома и в офисе. Стильный дизайн светильника украсит интерьер, оформленный в любом стиле. Плафон светильника изготовлен из пластика и имеет оригинальную плоскую форму. Двухзвенная стойка, изготовленная из металла, позволяет менять высоту плафона и угол наклона в широком диапазоне. Источник света- светодиоды нейтрального свечения (4000 К), интегрированные в плафон светильника. Выключатель – нажимной на проводе. Длина провода 1,6 метра.
Стиль офисный.

Напряжение питания	230 В, 50 Гц
Мощность	5 Вт
Источник света	Светодиоды
Цветовая температура	4000К
Выключатель	Клавишный на проводе
Длина провода	1,6 метра
Материал корпуса	Металл + пластик
Размер индивидуальной упаковки	110x340x180 мм

Светильник настольный KD-816

Camelion®

Настольные светильники серия “Light Advance”

Светильник настольный KD-816

Регулировка цветовой температуры

- Режим «Учёба»

- Режим «Чтение»

- Режим «Релакс»

Camelion®

Настольные светильники серия “Light Advance”

Светильник настольный KD-816

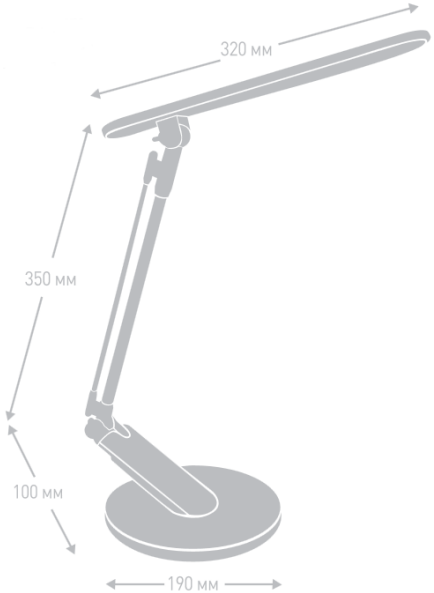

KD-816 C01 Белый
12851

KD-816 C02 Чёрный
12852

KD-816 C03 Серебро
12853

Светильник настольный KD-816
служит для освещения рабочего места дома и в офисе. Изготовлен из металла и пластика.
Источник света-светодиоды нейтрального свечения (4000 К), интегрированные в плафон светильника. Плафон на гибкой ножке. Основание-трансформер позволяет ставить светильник на поверхность и крепить к поверхности сбоку. Сенсорное управление на основании. Четыре уровня яркости. Стиль офисный.
Преимущества:
- современный дизайн;
- высокие показатели прочности;
- продолжительный срок эксплуатации;
- оптимальное соотношение цена/качество.

Напряжение питания	230 В, 50 Гц
Мощность	7 Вт
Источник света	Светодиоды
Цветовая температура	4000К
Выключатель	Сенсорный на основании
Длина провода	1,6 метра
Материал корпуса	Металл + пластик
Размер индивидуальной упаковки	135x330x230 мм

Camelion®

Настольные светильники серия “SMART”

Светильник настольный KD-850

https://youtu.be/M7-8UUBt7AQ

Режим ночника

Сенсорное управление

Camelion®

Настольные светильники серия “SMART”

Светильник настольный KD-850

Светильник настольный светодиодный KD-850 «Жираф» предназначен для освещения рабочего места ребёнка, места его учёбы, чтения , занятия творчеством.
Этот светильник украсит интерьер комнаты ребёнка.
Абсолютно безопасен для глаз, экономичен, долговечен, устойчив на столе. Светильник изготовлен из высококачественного ABS-пластика и силикона.
Источник света – светодиоды, интегрированные в плафон светильника. Для создания индивидуальной комфортной среды ребёнка светильник имеет три режима температуры свечения (3000 К- теплый свет, 4300 К- нейтральный свет, 6000 К- холодный свет) и три уровня яркости в диапазоне от 70 до 380 Лм.
Модуль ночника- подсветки поможет ребенку легко заснуть или послужит дополнительным световым акцентом на корпусе светильника.
Управление светильником – сенсорное.
Панель управления имеет две кнопки в виде глаз.
Левая кнопка: включение ночника и регулировка уровня яркости светильника.
Правый глаз: включение светильника и регулировка температуры свечения.
Есть функция ночника.
Длина провода 1,5 метра. Стиль детский.
Преимущества:
- детский яркий дизайн;
- высокие показатели прочности;
- высокая степень электробезопасности;
- провод и блок питания в комплекте.

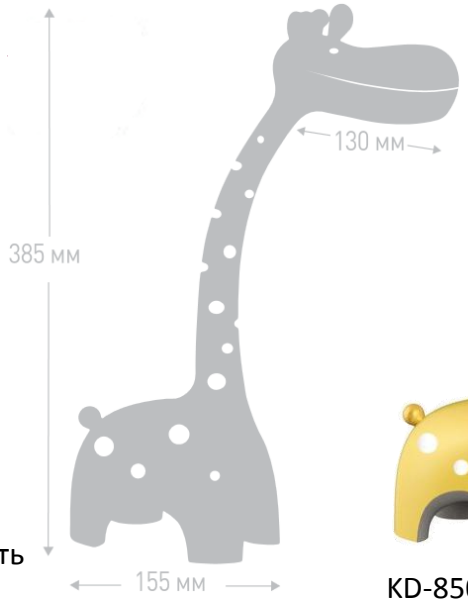

KD-850 C07 Жёлтый
13301

KD-850 C14 Розовый
13302

Напряжение питания	230 В, 50 Гц
Мощность	7 Вт
Источник света	Светодиоды
Цветовая температура	4000К
Выключатель	Сенсорный на основании
Длина провода	1,6 метра
Материал корпуса	Металл + пластик
Размер индивидуальной упаковки	135x330x230 мм

Camelion®

Настольные светильники серия “SMART”

Светильник настольный KD-851

https://youtu.be/M7-8UUBt7AQ

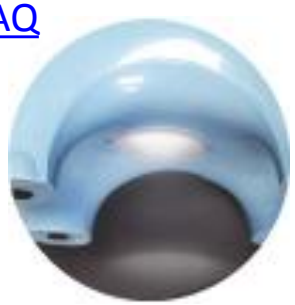

Режим ночника

Сенсорное управление

Camelion®

Настольные светильники серия “SMART”

Светильник настольный KD-851

Светильник настольный KD-851
предназначен для освещения рабочего места ребёнка, места его учёбы, чтения , занятия творчеством.
Этот светильник украсит интерьер комнаты ребёнка.
Абсолютно безопасен для глаз, экономичен, долговечен, устойчив на столе. Светильник изготовлен из высококачественного ABS-пластика и силикона.
Источник света – светодиоды, интегрированные в плафон светильника. Для создания индивидуальной комфортной среды ребёнка светильник имеет три режима температуры свечения (3000 К- теплый свет, 4300 К- нейтральный свет, 6000 К- холодный свет) и три уровня яркости в диапазоне от 70 до 380 Лм.
Модуль ночника- подсветки поможет ребенку легко заснуть или послужит дополнительным световым акцентом на корпусе светильника.
Управление светильником – сенсорное.
Панель управления имеет две кнопки в виде глаз.
Левая кнопка: включение ночника и регулировка уровня яркости светильника.
Правый глаз: включение светильника и регулировка температуры свечения.
Есть функция ночника.
Длина провода 1,5 метра. Стиль детский.
Преимущества:
- детский яркий дизайн;
- высокие показатели прочности;
- высокая степень электробезопасности;
- провод и блок питания в комплекте.

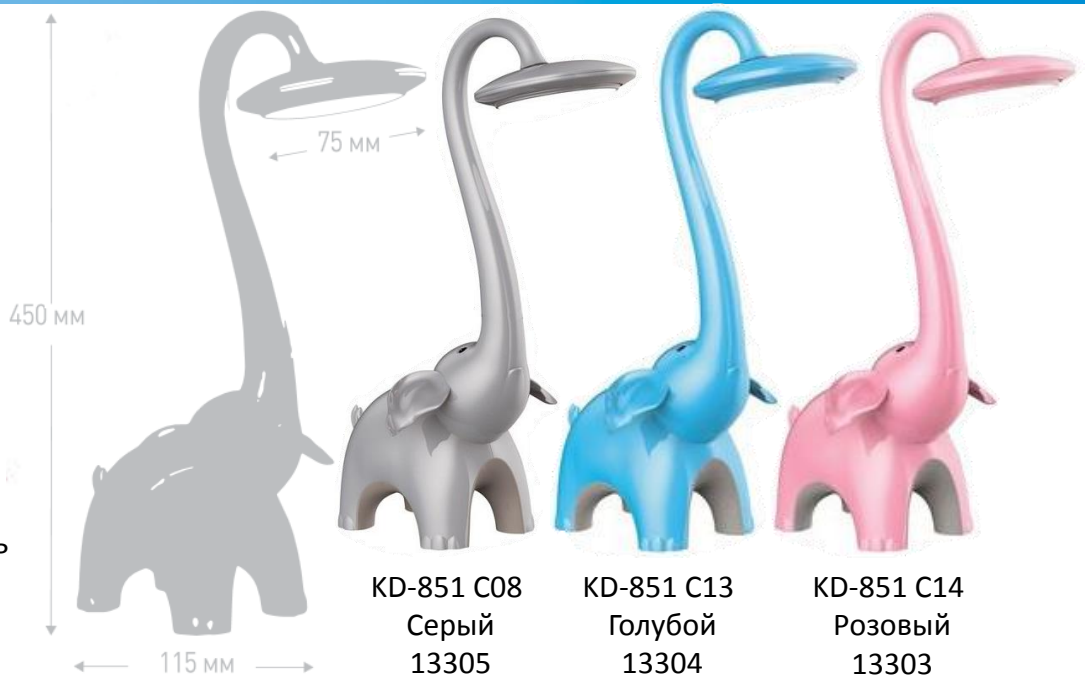

KD-851 C08 Серый 13305	KD-851 C13 Голубой 13304	KD-851 C14 Розовый 13303

Напряжение питания	230 В, 50 Гц
Мощность	7 Вт
Источник света	Светодиоды
Цветовая температура	4000К
Выключатель	Сенсорный на основании
Длина провода	1,6 метра
Материал корпуса	Металл + пластик
Размер индивидуальной упаковки	135x330x230 мм

Camelion®

Настольные светильники серия “SMART”

Светильник настольный KD-852

https://youtu.be/M7-8UUBt7AQ

Camelion®

Настольные светильники серия “SMART”

Светильник настольный KD-852

Светильник настольный KD-852
предназначен для освещения рабочего места ребёнка, места его учёбы, чтения , занятия творчеством.
Этот светильник украсит интерьер комнаты ребёнка.
Абсолютно безопасен для глаз, экономичен, долговечен, устойчив на столе. Светильник изготовлен из высококачественного ABS-пластика и силикона.
Источник света – светодиоды, интегрированные в плафон светильника. Для создания индивидуальной комфортной среды ребёнка светильник имеет три режима температуры свечения (3000 К- теплый свет, 4300 К- нейтральный свет, 6000 К- холодный свет) и три уровня яркости в диапазоне от 70 до 380 Лм.
Модуль ночника- подсветки поможет ребенку легко заснуть или послужит дополнительным световым акцентом на корпусе светильника.
Управление светильником – сенсорное.
Панель управления имеет две кнопки в виде глаз.
Левая кнопка: включение ночника и регулировка уровня яркости светильника.
Правый глаз: включение светильника и регулировка температуры свечения.
Есть функция ночника.
Длина провода 1,5 метра. Стиль детский.
Преимущества:
- детский яркий дизайн;
- высокие показатели прочности;
- высокая степень электробезопасности;
- провод и блок питания в комплекте.

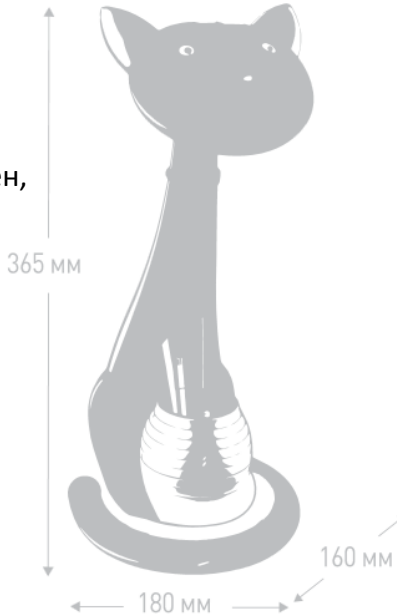

KD-852 C32
Белый и Чёрный
13308

KD-852 C38
Белый и Розовый
13306

KD-852 C40
Белый и Голубой
13307

Напряжение питания	230 В, 50 Гц
Мощность	7 Вт
Источник света	Светодиоды
Цветовая температура	4000К
Выключатель	Сенсорный на основании
Длина провода	1,6 метра
Материал корпуса	Металл + пластик
Размер индивидуальной упаковки	135x330x230 мм

Camelion®

Настольные светильники серия “SMART”

Светильник настольный KD-853

https://youtu.be/M7-8UUBt7AQ

Camelion®

Настольные светильники серия “SMART”

Светильник настольный KD-853

Светильник настольный KD-853
предназначен для освещения рабочего места ребёнка, места его учёбы, чтения , занятия творчеством.
Этот светильник украсит интерьер комнаты ребёнка.
Абсолютно безопасен для глаз, экономичен, долговечен, устойчив на столе. Светильник изготовлен из высококачественного ABS-пластика и силикона.
Источник света – светодиоды, интегрированные в плафон светильника. Для создания индивидуальной комфортной среды ребёнка светильник имеет три режима температуры свечения (3000 К- теплый свет, 4300 К- нейтральный свет, 6000 К- холодный свет) и три уровня яркости в диапазоне от 70 до 380 Лм.
Модуль ночника- подсветки поможет ребенку легко заснуть или послужит дополнительным световым акцентом на корпусе светильника.
Управление светильником – сенсорное.
Панель управления имеет две кнопки в виде глаз.
Левая кнопка: включение ночника и регулировка уровня яркости светильника.
Правый глаз: включение светильника и регулировка температуры свечения.
Есть функция ночника.
Длина провода 1,5 метра. Стиль детский.
Преимущества:
- детский яркий дизайн;
- высокие показатели прочности;
- высокая степень электробезопасности;
- провод и блок питания в комплекте.

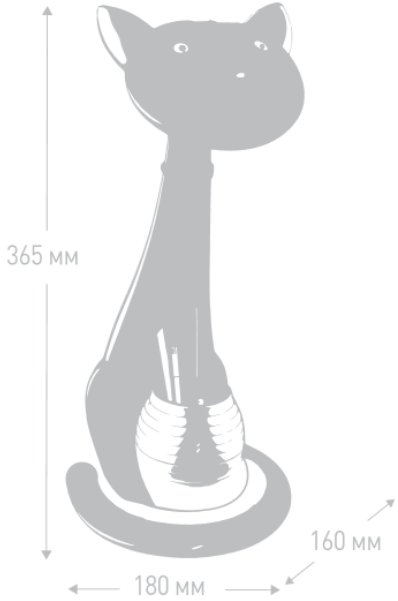

KD-853 C07 Жёлтый 13309

KD-853 C13 Голубой 13310

Напряжение питания	230 В, 50 Гц
Мощность	7 Вт
Источник света	Светодиоды
Цветовая температура	4000К
Выключатель	Сенсорный на основании
Длина провода	1,6 метра
Материал корпуса	Металл + пластик
Размер индивидуальной упаковки	135x330x230 мм

Camelion®

Настольные светильники серия “SMART”

Светильник настольный KD-854

https://youtu.be/M7-8UUBt7AQ

Camelion®

Настольные светильники серия “SMART”

Светильник настольный KD-854

Светильник настольный KD-854
предназначен для освещения рабочего места ребёнка, места его учёбы, чтения , занятия творчеством.
Этот светильник украсит интерьер комнаты ребёнка.
Абсолютно безопасен для глаз, экономичен, долговечен, устойчив на столе. Светильник изготовлен из высококачественного ABS-пластика и силикона.
Источник света – светодиоды, интегрированные в плафон светильника. Для создания индивидуальной комфортной среды ребёнка светильник имеет три режима температуры свечения (3000 К- теплый свет, 4300 К- нейтральный свет, 6000 К- холодный свет) и три уровня яркости в диапазоне от 70 до 380 Лм.
Модуль ночника- подсветки поможет ребенку легко заснуть или послужит дополнительным световым акцентом на корпусе светильника.
Управление светильником – сенсорное.
Панель управления имеет две кнопки в виде глаз.
Левая кнопка: включение ночника и регулировка уровня яркости светильника.
Правый глаз: включение светильника и регулировка температуры свечения.
Есть функция ночника.
Длина провода 1,5 метра. Стиль детский.
Преимущества:
- детский яркий дизайн;
- высокие показатели прочности;
- высокая степень электробезопасности;
- провод и блок питания в комплекте.

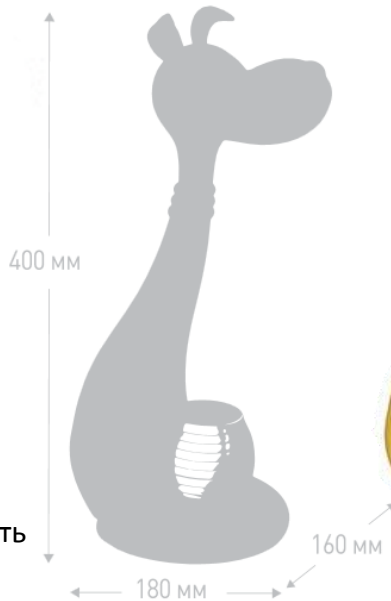

KD-854 C07 Жёлтый 13311	KD-854 C13 Голубой 13313	KD-854 C14 Розовый 13312

Напряжение питания	230 В, 50 Гц
Мощность	7 Вт
Источник света	Светодиоды
Цветовая температура	4000К
Выключатель	Сенсорный на основании
Длина провода	1,6 метра
Материал корпуса	Металл + пластик
Размер индивидуальной упаковки	135x330x230 мм

Camelion.ru